Fiche technique du produit

OCULT SYSTEM

OSSUCR100W

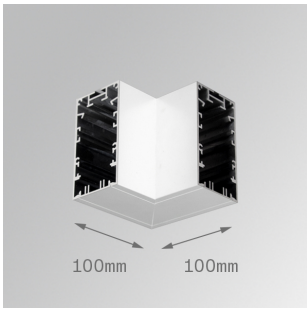

OCULT SYS. ACC. SUR CORNER 100 WH.

Description:

Accessoire pour structure modèle OCULT SYS. ACC. SUR CORNER 100 WH. de la marque LAMP. Type union coude à 90º. Fabriqué en aluminium extrudé laqué blanc mat.

Finition: Blanc mat RAL 9010

Poids: 420 g