Fiche technique du produit

OCULT SYSTEM

OSRECR100B

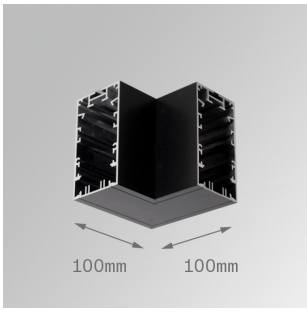

OCULT SYS. ACC. REC CORNER 100 BK.

Description:

Accessoire pour structure modèle OCULT SYS. ACC. REC CORNER 100 BK. de la marque LAMP. Type union coude à 90º. Fabriqué en aluminium extrudé laqué negre mat.

Finition: Noir mat RAL 9011

Poids: 426 g