Ficha técnica de producto

OCULT

OSRECR100B

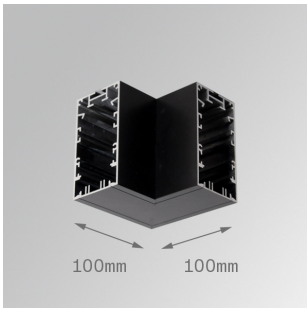

OCULT SYS. ACC. REC CORNER 100 BK.

Descripción:

Accesorio para estructura modelo OCULT SYS. ACC. REC CORNER 100 BK. de la marca LAMP. Tipo unión codo 90º. Fabricado en extrusión de aluminio lacado color negro mate.

Acabado: Negro mate RAL 9011

Peso: 426 g