Ficha técnica de producto

KOMBIC 100 DOWNLIGHT

K11SQ2540WF840DBB

KOMBIC 100 SQ 2500 IP43 NW WFL DA BK/BK

Descripción:

Downlight empotrable cuadrado modelo KOMBIC 100 SQ de la marca Lamp. Reflector fabricado en policarbonato reciclado R-PC FR WHITE TM con retardante de llama libre de bromo. Grado inflamabilidad V0 según UL94. Reflector interior acabado en color negro y marco en acabado negro. Disipador fabricado en inyección de aluminio. LED COB con temperatura de color 4000K con CRI80. Luminaria con equipo electrónico Dali incluido. Clase de aislamiento II. Horas de vida: 50.000 L70 B10. Con un grado de protección IP43. Seguridad fotobiológica grupo 0. Con optica Wide Flood para un control de la distribución lumínica y deslumbramiento inferior UGR 17.

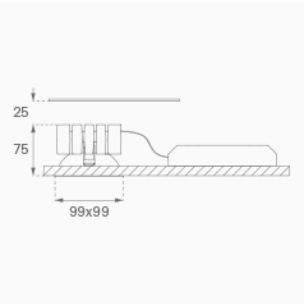

Acabado: Negro mate RAL 9011

Peso: 382 g

Instalación: Empotrado

CARACTERÍSTICAS TÉCNICAS:

Flujo de salida:	1.786 lm	**K:**	4000
Plum:	19,8W	**IRC:**	80
Eficacia:	90,2 lm/w	**MacAdam:**	3
UGR:	<19	**Alimentación:**	220-240V 50/60Hz
Fuente de Luz:	COB	**Equipo:**	Regulable DALI
Horas de vida led:	50.000 L70 B10 (Ta=25ºC)		
Pled:	18W		

Tolerancia del flujo de salida +/- 10%

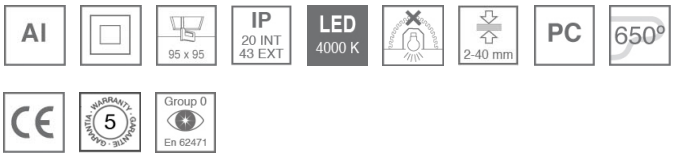

Opciones Personalizables:

LAMP se reserva el derecho de modificar las especificaciones técnicas de sus productos, que sirvan para su mejora o correspondan a variaciones de las disposiciones legales. Para comprobar la información actualizada visite nuestra página web www.lamp.es

Datos según los reglamentos 2019/2020/UE y 2019/2015/UE

KOMBIC 100 DOWNLIGHT

K11SQ2540WF840DBB **KOMBIC 100 SQ 2500 IP43 NW WFL DA BK/BK**

DATOS FOTOMÉTRICOS :

K11SQ2540WF840NBB

η = 100%

Imax = 1269 cd/klm

UTE:

CIE: 98 100 100 100 100

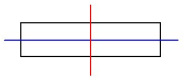

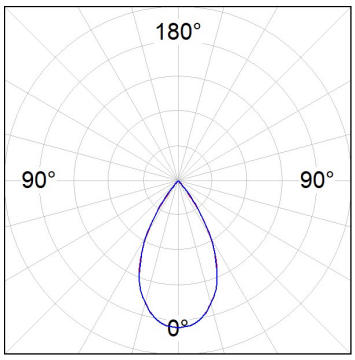

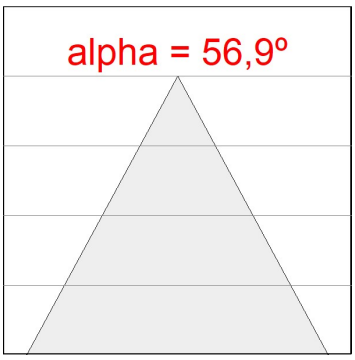

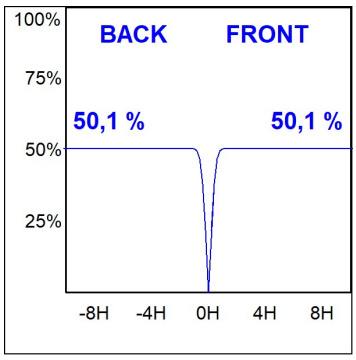

LAMP se reserva el derecho de modificar las especificaciones técnicas de sus productos, que sirvan para su mejora o correspondan a variaciones de las disposiciones legales. Para comprobar la información actualizada visite nuestra página web www.lamp.es

Datos según los reglamentos 2019/2020/UE y 2019/2015/UE