Fiche technique du produit

KOMBIC 100 DOWNLIGHT

K11SQ2040WF840DBW

KOMBIC 100 SQ 2000 IP43 NW WFL DA BK/WH

Description:

Downlight encastré rond modéle KOMBIC 100 SQ de la marque Lamp. Réflecteur en polycarbonate recyclé R-PC FR WHITE TM avec retardateur de flamme sans brome. Classe d'inflammabilité V0 selon UL94. Réflecteur intérieur finition noire, cadre en finition blanc. Dissipateur thermique en aluminium injecté sous pression. LED COB, température de couleur 4000K avec IRC80. Luminaires avec driver électronique Dali inclus. Classe d ´isolation II. Durée de vie: >100.000 L90 B10. Avec degré de protection IP43. Sécurité photobiologique groupe 0. Optique Wide Flood pour une meilleure gestion de la distribution lumineuse et éblouissement inférieur à UGR<19. Déclaration environnementale de produit - EPD® disponible, conformément aux normes UNE-EN ISO 9001:2015 et UNE-EN ISO 14001:2015.

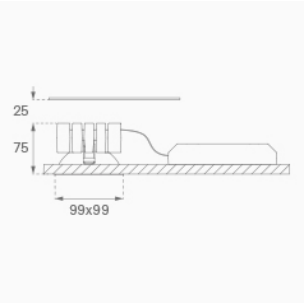

Finition: Noir mat RAL 9011

Poids: 382 g

Installation: Encastré

SPÉCIFICATIONS TECHNIQUES:

Flux lumineux:	1.234 lm	**ºK :**	4000
Plum:	10W	**IRC :**	80
Efficacité:	123,4 lm/w	**MacAdam:**	3
UGR:	<19	**Alimentation:**	220-240V 50/60Hz
Type:	COB	**Équipement:**	Réglable DALI
Durée de vie LED:	>100.000h L90 B10 (Ta=25ºC)		
Puissance:	8,5W		

Tolérance de flux lumineux +/- 10%

OPTIONS PERSONNALISABLES:

KOMBIC 100 DOWNLIGHT

K11SQ2040WF840DBW **KOMBIC 100 SQ 2000 IP43 NW WFL DA BK/WH**

DONNÉES PHOTOMÉTRIQUES :

K11SQ2040WF840NBW

η = 100%

Imax = 1274 cd/klm

UTE:

CIE: 98 100 100 100 100

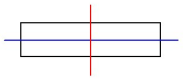

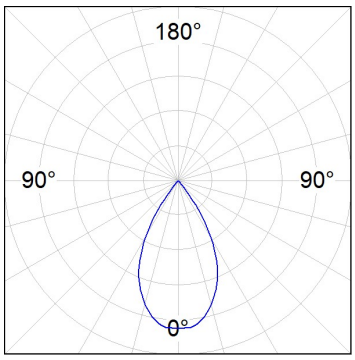

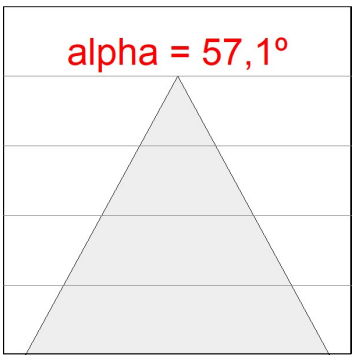

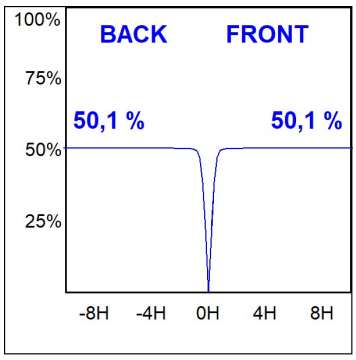

LAMP se réserve le droit de modifier les spécifications techniques de leurs produits, qui sont utilisés en vue de leur amélioration ou à des changements dans les lois. Pour consulter les actualisations, visitez notre site web www.lamp.es

Données selon les réglementations 2019/2020/UE et 2019/2015/UE