Ficha técnica de producto

KOMBIC 100 DOWNLIGHT

K11RD2540OP840NMW

KOMBIC 100 RD 2500 IP43 NW OPAL MA/WH

Descripción:

Downlight empotrable redondo modelo KOMBIC 100 RD de la marca Lamp. Reflector fabricado en policarbonato reciclado R-PC FR WHITE TM con retardante de llama libre de bromo. Grado inflamabilidad V0 según UL94. Reflector interior acabado en metalizado mate, marco en acabado blanco y lámina óptica. Disipador fabricado en inyección de aluminio. LED COB con temperatura de color 4000K con CRI80. Luminaria con equipo electrónico incluido. Clase de aislamiento II. Horas de vida: 50.000 L80 B10. Con un grado de protección IP43. Seguridad fotobiológica grupo 0. Declaración Ambiental de Producto - DAP (EPD®) disponible, según norma UNE-EN ISO 9001:2015 y UNE-EN ISO 14001:2015.

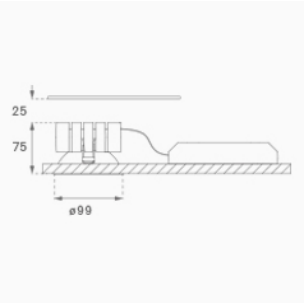

Acabado: Policarbonato metalizado mate

Peso: 392 g

Instalación: Empotrado

CARACTERÍSTICAS TÉCNICAS:

Flujo de salida:	1.978 lm	**K:**	4000
Plum:	19,1W	**IRC:**	80
Eficacia:	103,6 lm/w	**MacAdam:**	3
Fuente de Luz:	COB	**Alimentación:**	220-240V 50/60Hz
Horas de vida led:	50.000 L80 B10 (Ta=25ºC)	**Equipo:**	Electrónico
Pled:	17W		

Tolerancia del flujo de salida +/- 10%

Opciones Personalizables:

KOMBIC 100 DOWNLIGHT

K11RD2540OP840NMW **KOMBIC 100 RD 2500 IP43 NW OPAL MA/WH**

DATOS FOTOMÉTRICOS :

K11RD2540OP840NMW

η = 100%

Imax = 917 cd/klm

UTE: 1,00A

CIE: 86 99 100 100 100

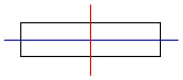

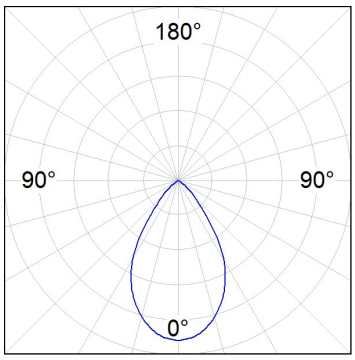

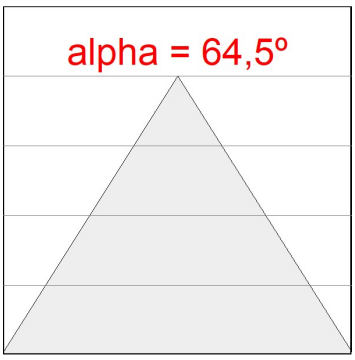

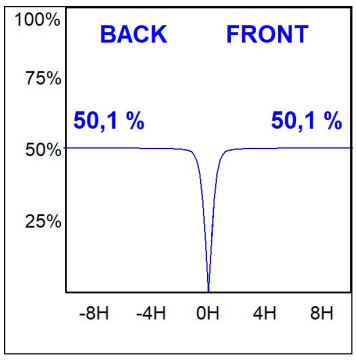

LAMP se reserva el derecho de modificar las especificaciones técnicas de sus productos, que sirvan para su mejora o correspondan a variaciones de las disposiciones legales. Para comprobar la información actualizada visite nuestra página web www.lamp.es

Datos según los reglamentos 2019/2020/UE y 2019/2015/UE