Fiche technique du produit

KOMBIC 100 DOWNLIGHT

K11RD2043WW830DWW

KOMBIC 100 RD 2000 IP43 WW WW DA WH/WH

Description:

Downlight encastré rond modèle KOMBIC 100 RD 2000 de la marque LAMP. Réflecteur en polycarbonate recyclé R-PC FR WHITE TM avec retardateur de flamme sans brome. Classe d'inflammabilité V0 selon UL94. Optiques wallwasher. Idéal pour l'éclairage des plans verticaux ou des zones adjacentes aux zones de travail. Dissipateur thermique en aluminium injecté sous pression avec finition noire. LED COB, température de couleur 3000K et IRC80. Équipement électronique DALI inclus. Avec niveau de protection IP43, Classe d'isolation II. Groupe de sécurité Photobiologique 0. Durée de vie: 50. 000 L90 B10. Finitions blanch et noir disponibles. Déclaration environnementale de produit - EPD® disponible, conformément aux normes UNE-EN ISO 9001:2015 et UNE-EN ISO 14001:2015.

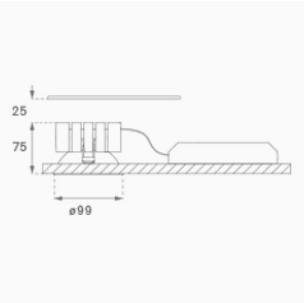

Finition: Blanc mat RAL 9010

Poids: 517 g

Installation: Encastré

SPÉCIFICATIONS TECHNIQUES:

Flux lumineux:	1.556 lm	**ºK :**	3000
Plum:	13,7W	**IRC :**	80
Efficacité:	113,6 lm/w	**MacAdam:**	3
Type:	COB	**Alimentation:**	220-240V 50/60Hz
Durée de vie LED:	50.000 L90 B10 (Ta=25ºC)	**Équipement:**	Réglable DALI
Puissance:	13W		

Tolérance de flux lumineux +/- 10%

OPTIONS PERSONNALISABLES:

KOMBIC 100 DOWNLIGHT

K11RD2043WW830DWW **KOMBIC 100 RD 2000 IP43 WW WW DA WH/WH**

DONNÉES PHOTOMÉTRIQUES :

K11RD2043WW830DWW

η = 100%

Imax = 1058 cd/klm

UTE: 1,00C

CIE: 70 93 99 100 100

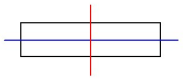

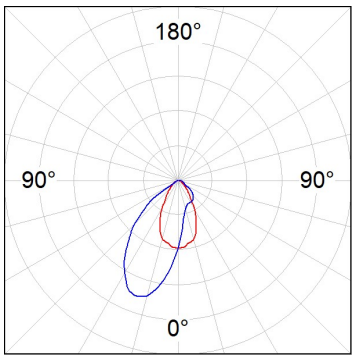

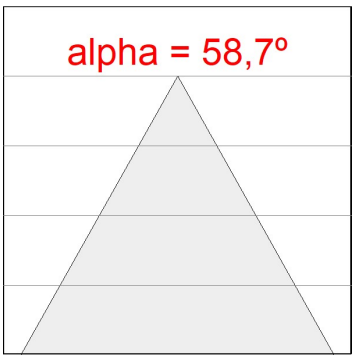

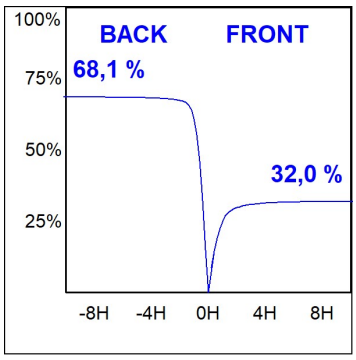

LAMP se réserve le droit de modifier les spécifications techniques de leurs produits, qui sont utilisés en vue de leur amélioration ou à des changements dans les lois. Pour consulter les actualisations, visitez notre site web www.lamp.es

Données selon les réglementations 2019/2020/UE et 2019/2015/UE