Ficha técnica de producto

KOMBIC 100 DOWNLIGHT

K11RD2040WF830DWW

KOMBIC 100 RD 2000 IP43 WW WFL DA WH/WH

Descripción:

Downlight empotrable redondo modelo KOMBIC 100 RD de la marca Lamp. Reflector fabricado en policarbonato reciclado R-PC FR WHITE TM con retardante de llama libre de bromo. Grado inflamabilidad V0 según UL94. Reflector interior acabado en color blanco y marco en acabado blanco. Disipador fabricado en inyección de aluminio. LED COB con temperatura de color 3000K con CRI80. Luminaria con equipo electrónico Dali incluido. Clase de aislamiento II. Horas de vida: >100.000 L90 B10. Con un grado de protección IP43. Seguridad fotobiológica grupo 0. Con óptica. Wide Flood para un control de la distribución lumínica y deslumbramiento UGR<19. Declaración Ambiental de Producto - DAP (EPD®) disponible, según norma UNE-EN ISO 9001:2015 y UNE-EN ISO 14001:2015.

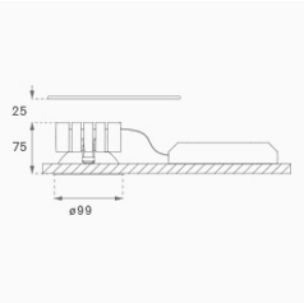

Acabado: Blanco mate RAL 9010

Peso: 382 g

Instalación: Empotrado

CARACTERÍSTICAS TÉCNICAS:

Flujo de salida:	1.286 lm	**K:**	3000
Plum:	10W	**IRC:**	80
Eficacia:	128,6 lm/w	**MacAdam:**	3
UGR:	<19	**Alimentación:**	220-240V 50/60Hz
Fuente de Luz:	COB	**Equipo:**	Regulable DALI
Horas de vida led:	>100.000h L90 B10 (Ta=25ºC)		
Pled:	8,5W		

Tolerancia del flujo de salida +/- 10%

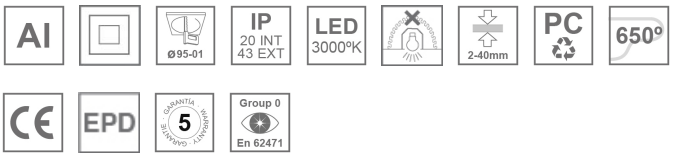

Opciones Personalizables:

KOMBIC 100 DOWNLIGHT

K11RD2040WF830DWW **KOMBIC 100 RD 2000 IP43 WW WFL DA WH/WH**

DATOS FOTOMÉTRICOS :

K11RD2040WF830NWW

η = 100%

Imax = 1239 cd/klm

UTE: 1,00A

CIE: 96 99 100 100 100

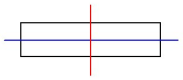

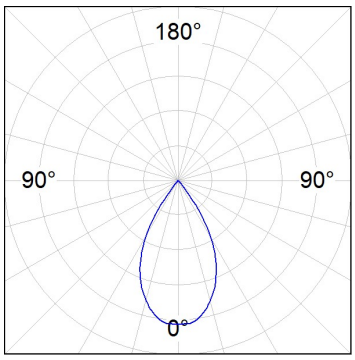

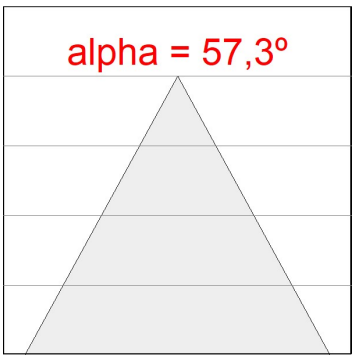

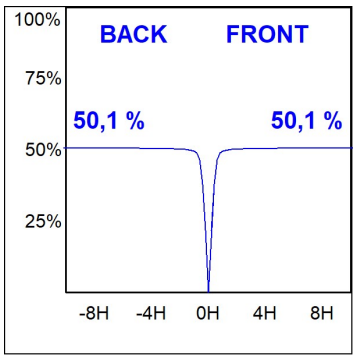

LAMP se reserva el derecho de modificar las especificaciones técnicas de sus productos, que sirvan para su mejora o correspondan a variaciones de las disposiciones legales. Para comprobar la información actualizada visite nuestra página web www.lamp.es

Datos según los reglamentos 2019/2020/UE y 2019/2015/UE