Fiche technique du produit

KOMBIC 100 DOWNLIGHT

K11RD2040OP840DWW

KOMBIC 100 RD 2000 IP43 NW OPAL DA WH/WH

Description:

Downlight encastré rond modéle KOMBIC 100 RD de la marque Lamp. Réflecteur en polycarbonate recyclé R-PC FR WHITE TM avec retardateur de flamme sans brome. Classe d'inflammabilité V0 selon UL94. Réflecteur intérieur finition blanc, cadre en finition blanc et film optique. Dissipateur thermique en aluminium injecté sous pression. LED COB, température de couleur 4000K avec IRC80. Luminaires avec driver électronique Dali inclus. Classe d´isolation II. Durée de vie: 50.000 L80 B10. Avec degré de protection IP43. Sécurité photobiologique groupe 0. Déclaration environnementale de produit - EPD® disponible, conformément aux normes UNE-EN ISO 9001:2015 et UNE-EN ISO 14001:2015.

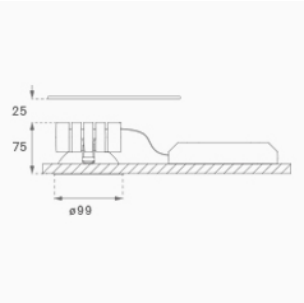

Finition: Blanc mat RAL 9010

Poids: 392 g

Installation: Encastré

SPÉCIFICATIONS TECHNIQUES:

Flux lumineux:	1.541 lm	**ºK :**	4000
Plum:	13,4W	**IRC :**	80
Efficacité:	115 lm/w	**MacAdam:**	3
Type:	COB	**Alimentation:**	220-240V 50/60Hz
Durée de vie LED:	50.000 L80 B10 (Ta=25ºC)	**Équipement:**	Réglable DALI
Puissance:	12W		

Tolérance de flux lumineux +/- 10%

OPTIONS PERSONNALISABLES:

KOMBIC 100 DOWNLIGHT

K11RD2040OP840DWW **KOMBIC 100 RD 2000 IP43 NW OPAL DA WH/WH**

DONNÉES PHOTOMÉTRIQUES :

K11RD2040OP840NWW

η = 100%

Imax = 819 cd/klm

UTE: 1,00B

CIE: 78 94 99 100 100

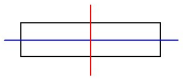

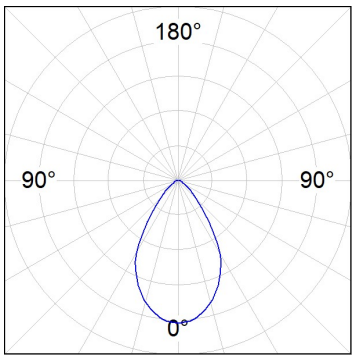

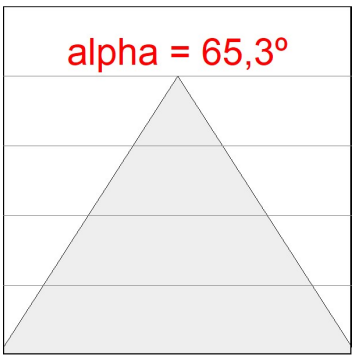

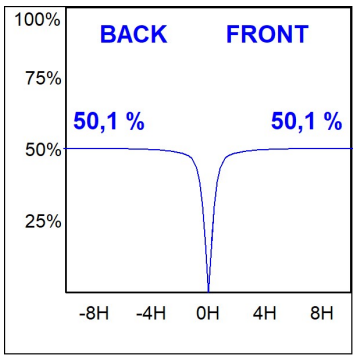

LAMP se réserve le droit de modifier les spécifications techniques de leurs produits, qui sont utilisés en vue de leur amélioration ou à des changements dans les lois. Pour consulter les actualisations, visitez notre site web www.lamp.es

Données selon les réglementations 2019/2020/UE et 2019/2015/UE