Fiche technique du produit

KOMBIC 100 DOWNLIGHT

K11RD2040OP830DMW

KOMBIC 100 RD 2000 IP43 WW OPAL DA MA/WH

Description:

Downlight encastré rond modéle KOMBIC 100 RD de la marque Lamp. Réflecteur en polycarbonate recyclé R-PC FR WHITE TM avec retardateur de flamme sans brome. Classe d'inflammabilité V0 selon UL94. Réflecteur intérieur métallisé mat, cadre enjoliveur finition blanc et film optique. Dissipateur thermique en aluminium injecté sous pression. LED COB, température de couleur 3000K avec IRC80. Luminaires avec driver électronique Dali inclus. Classe d´isolation II. Durée de vie: 50.000 L80 B10. Avec degré de protection IP43. Sécurité photobiologique groupe 0. Déclaration environnementale de produit - EPD® disponible, conformément aux normes UNE-EN ISO 9001:2015 et UNE-EN ISO 14001:2015.

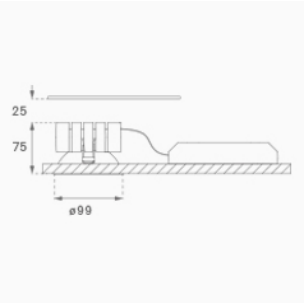

Finition: polycarbonate métallisé mate

Poids: 392 g

Installation: Encastré

SPÉCIFICATIONS TECHNIQUES:

Flux lumineux:	1.392 lm	**ºK :**	3000
Plum:	13,4W	**IRC :**	80
Efficacité:	103,9 lm/w	**MacAdam:**	3
Type:	COB	**Alimentation:**	220-240V 50/60Hz
Durée de vie LED:	50.000 L80 B10 (Ta=25ºC)	**Équipement:**	Réglable DALI
Puissance:	12W		

Tolérance de flux lumineux +/- 10%

OPTIONS PERSONNALISABLES:

KOMBIC 100 DOWNLIGHT

K11RD2040OP830DMW **KOMBIC 100 RD 2000 IP43 WW OPAL DA MA/WH**

DONNÉES PHOTOMÉTRIQUES :

K11RD2040OP830NMW

η = 100%

Imax = 917 cd/klm

UTE: 1,00A

CIE: 86 99 100 100 100

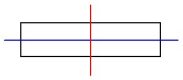

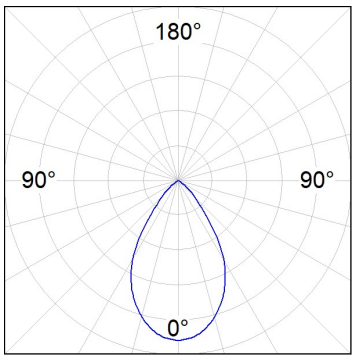

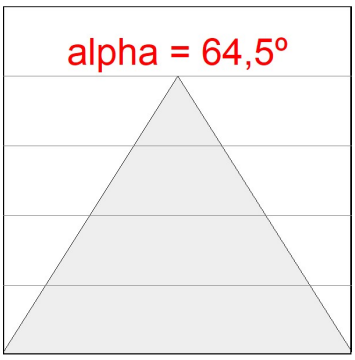

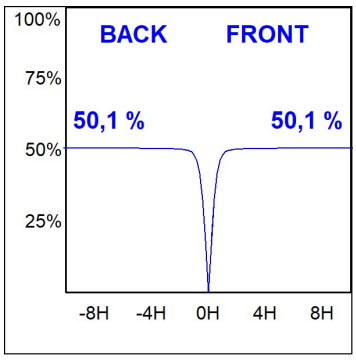

LAMP se réserve le droit de modifier les spécifications techniques de leurs produits, qui sont utilisés en vue de leur amélioration ou à des changements dans les lois. Pour consulter les actualisations, visitez notre site web www.lamp.es

Données selon les réglementations 2019/2020/UE et 2019/2015/UE