Fiche technique du produit

FIL 70

F7TEREHCW

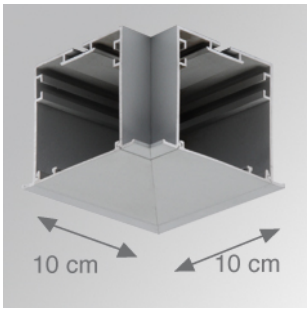

FIL 70 TECH ACC. REC 90º CORNER WH.

Description:

Accessoire pourStructure modèle FIL 70 TECH ACC. REC 90º CORNER WH. de la marque LAMP. Type union coude à 90º. Fabriqué en aluminium extrudé laqué blanc mat.

Finition: Blanc mat RAL 9010

Poids: 240 g