Fiche technique du produit

ACCESOIRES

ARROEX40W

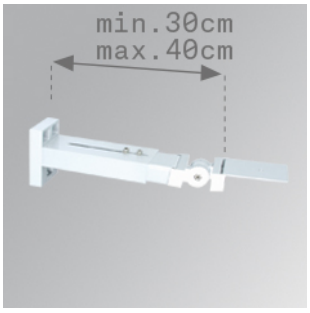

ACC. ADJ EXTEN WALL ARM WH.

Description:

Accessoire pour luminaire modèle ACC. ADJ EXTEN WALL ARM WH. de la marque LAMP. Type support mural orientable et extensible de 30 à 40 cm, laqué blanc.

Finition: Blanc brillant RAL 9010
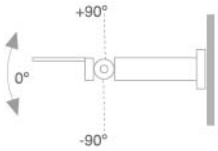
Poids: 1.668 g