Instrucciones/Instructions/Instruction
1004360 (A)

OCULT

DOWNLIGHT ACCESSORIES

REFLECTORS

1

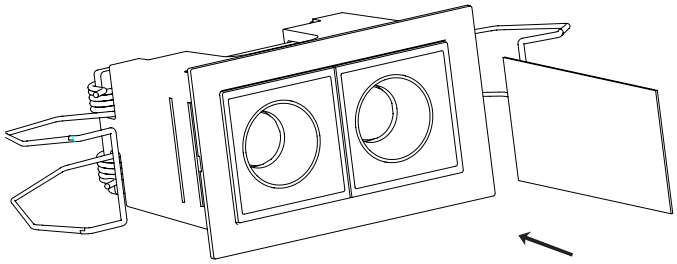

2

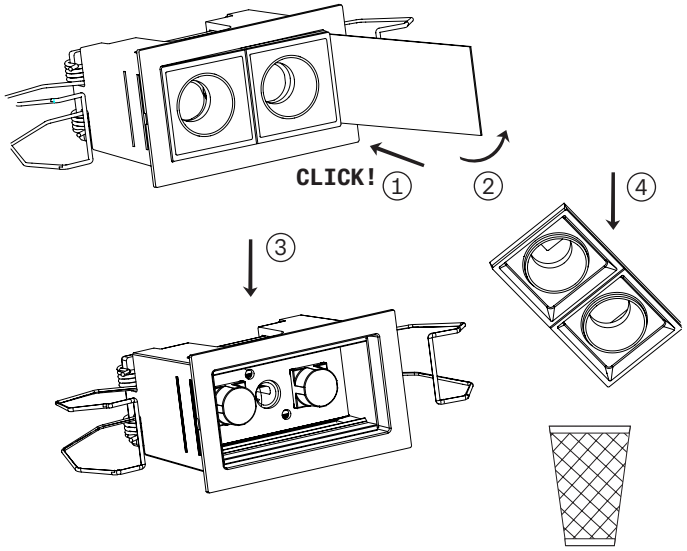

3

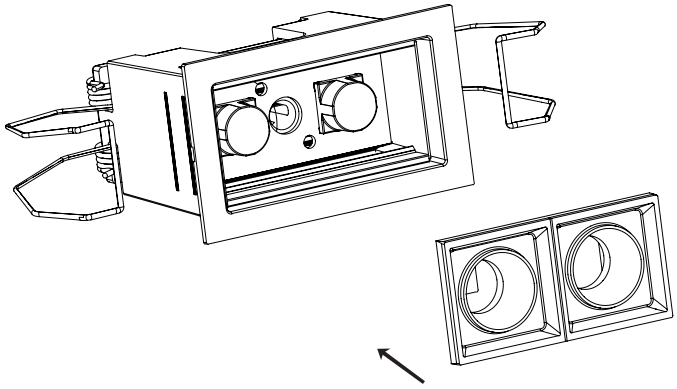

4

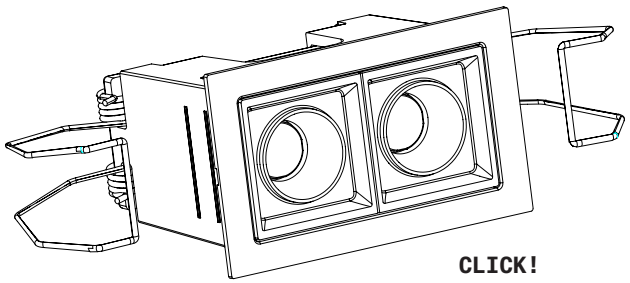

El fabricante no asume las responsabilidades derivadas del uso y montaje incorrectos de sus productos.

The manufacturer is not responsible for the incorrect use and assembly of its products.

Le fabricant n'assume pas les responsabilities dériveés de l'emploi et du montage incorrects de ses produïts.

Córdoba, 16, 08226 Terrassa, Spain
T. 93 736 68 00 – F. 93 786 15 51
lamp@lamp.es – www.lamp.es